SAER®
ELETTROPOMPE

IR4P-100

≅ 1450 1/min

CARATTERISTICHE IDRAULICHE

HYDRAULIC FEATURES

CARACTERISTICAS HIDRAULICAS / CARACTERISTIQUES HYDRAULIQUES / HYDRAULISCHE EIGENSCHAFTEN / CARACTERÍSTICAS HIDRÁULICAS

Tipo Type Typ	P_2 kW	P_2 HP	In (A) 3~ V 400 Δ	Is/In	Q U.S.g.p.m.	0	264	286	308	330	350	396	440	484	528	572	616	660	704	748	792	880	990	1100	1210	1321	1431	1541
					m³/h	0	60	65	70	75	80	90	100	110	120	130	140	150	160	170	180	200	225	250	275	300	325	350
					l/min	0	1000	1083	1167	1250	1333	1500	1667	1833	2000	2167	2333	2500	2667	2833	3000	3333	3750	4167	4583	5000	5417	5833
IR4P-100-200C	5,5	7,5	6,6	6,3	H (m)	10,8	10,5	10,4	10,3	10,1	10	9,8	9,4	9	8,4	7,9	7,1	6,5	5,6									
IR4P-100-200A	7,5	10	14	7,7		15,1	15	15	15	14,9	14,8	14,6	14,3	13,9	13,5	13,1	12,5	11,8	11,1	10,4	9,5	8						
IR4P-100-250B	9,2	12,5	18,4	7,8		21	20,9	20,9	20,8	20,7	20,6	20,4	20,2	20	19,5	19	18,5	17,5	17	16,5	15	12,4	10	7				
IR4P-100-250A	15	20	27,7	6,8		24,7	24,7	24,7	24,7	24,7	24,6	24,4	24	23,8	23,5	23,3	22,6	22,2	21,4	20,6	20	18,2	15,9	13,4	10			
IR4P-100-315C	18,5	25	37	6,7		28	28	28	27,9	27,8	27,7	27,6	27,5	27	26,7	26,2	25,8	25,4	24,8	24,4	23,6	22,3	20,2	18				
IR4P-100-315B	22	30	46	6,3		33,7			33,7	33,7	33,7	33,5	33,5	33,4	33,3	32,9	32,5	32,5	32,1	31,8	31,5	30,5	28,8	27,6	25,6			
IR4P-100-315A	30	40	53,1	6,7		40			39,9	39,3	39,2	39	38,7	38,4	38,1	37,7	37,1	36,8	35,7	35,2	34,7	34	32,3	30	27,9	25	21,8	18,2

Curve di prestazione pag. 71 / *Performances Curves pag. 71 / Curvas de rendimiento pag. 71 / Courbes de performances pag. 71 / Leistungskurven pag. 71 / Curvas de rendimento pag. 71*

DIMENSIONI E PESI

DIMENSIONS AND WEIGHT / DIMENSIONES Y PESOS / DIMENSIONS ET POIDS / ABMESSUNGEN UND GEWICHTE / DIMENSÕES E PESO

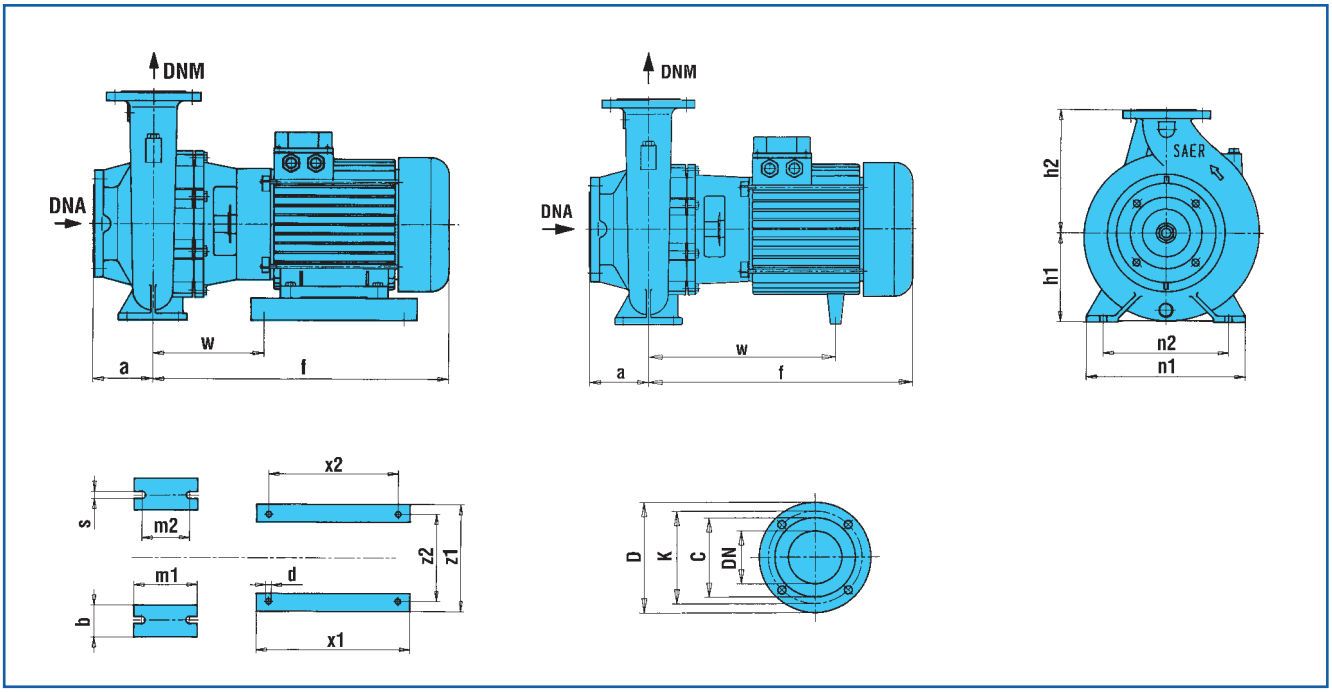

Tipo Type Typ	DNA	DNM	l	a	m1	m2	n1	n2	h1	h2	s	b	w	x1	x2	z1	z2	d	kg
IR4P-100-200C	125	100	504,5	125	160	120	360	280	200	280	18	80	145,5	320	280	260	215	12	124
IR4P-100-200A	125	100	542,5	125	160	120	360	280	200	280	18	80	163,5	320	280	260	215	12	130
IR4P-100-250B	125	100	655,5	140	160	120	400	315	225	280	18	80	190	410	370	320	255	14	174
IR4P-100-250A	125	100	681	140	160	120	400	315	225	280	18	80	190	410	370	320	255	14	189
IR4P-100-315C-B	125	100	753,5	140	160	120	400	315	250	315	18	80	226	410	370	345	280	14	323-331
IR4P-100-315A	125	100	753,5	140	160	120	400	315	250	315	18	80	185,5	410	305	390	318	18	366

DNA					
D	K	C	DN	Fori • Holes Agujeros • Trous Löcher • Furos ø	n°
250	210	188	125	19	8

DNM					
D	K	C	DN	Fori • Holes Agujeros • Trous Löcher • Furos ø	n°
220	180	158	100	19	8